Typ 0 603 **246** 6 . . = **PSB 400 RET**

Stand ~~95-01~~
Issue 97-05-23

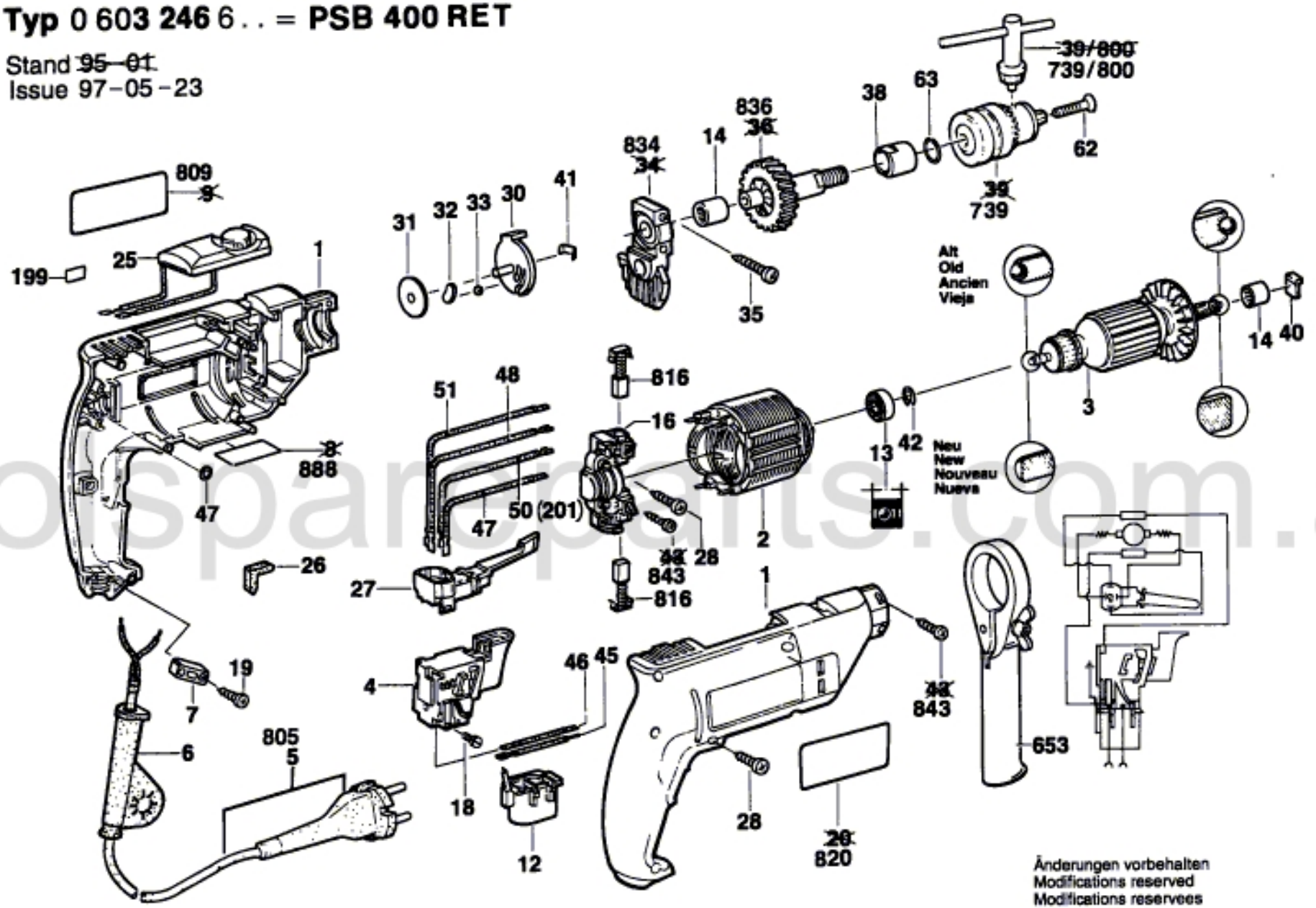

toolspareparts.com.au

Änderungen vorbehalten
Modifications reserved
Modifications reservees
Salvo modificaciones

Robert Bosch GmbH
Geschäftsbereich Elektrowerkzeuge
70745 Leinfelden-Echterdingen